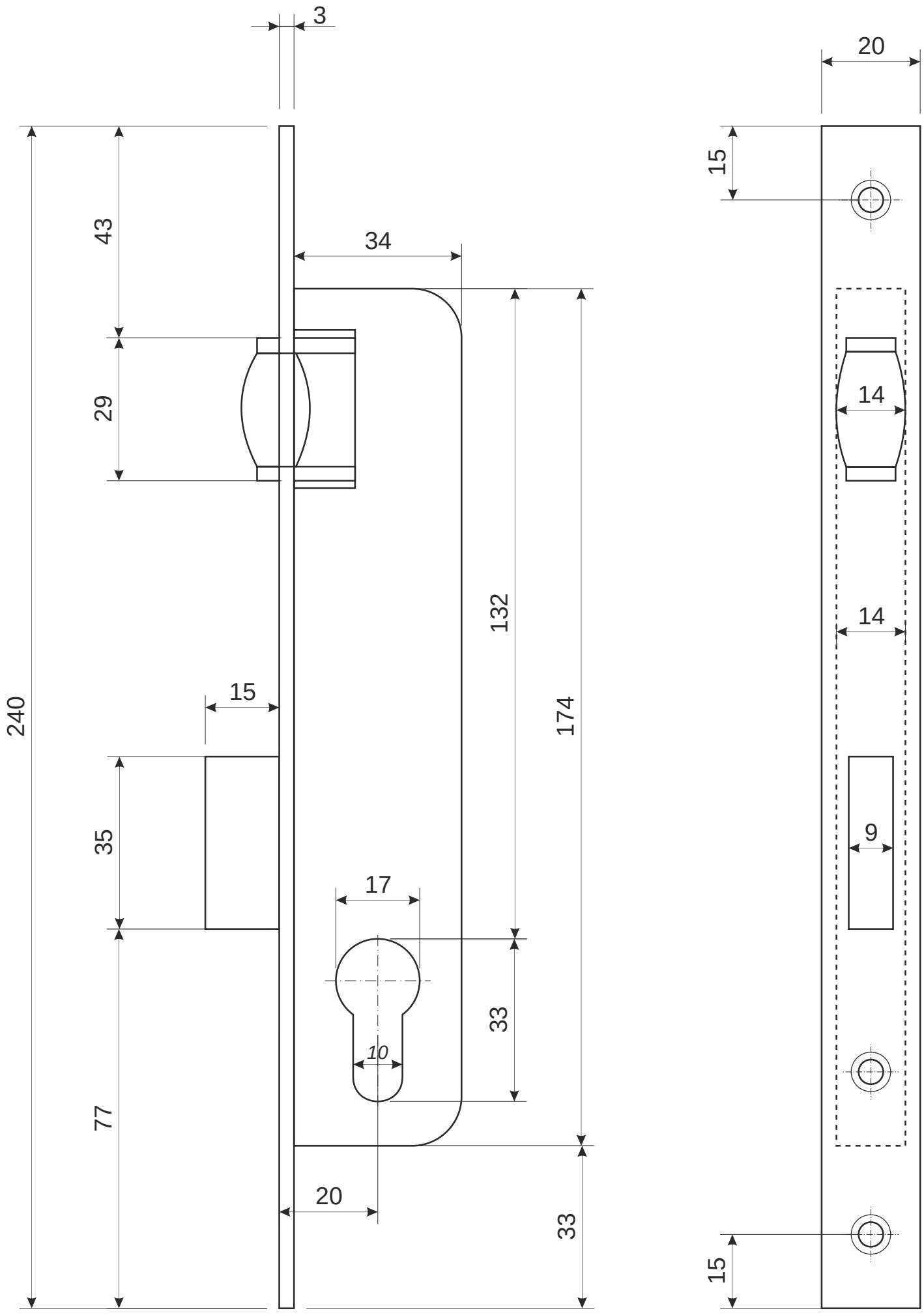

					Врезной замок Apecs 29 R		
						Лист 1	*Листов 2*

Ответная планка

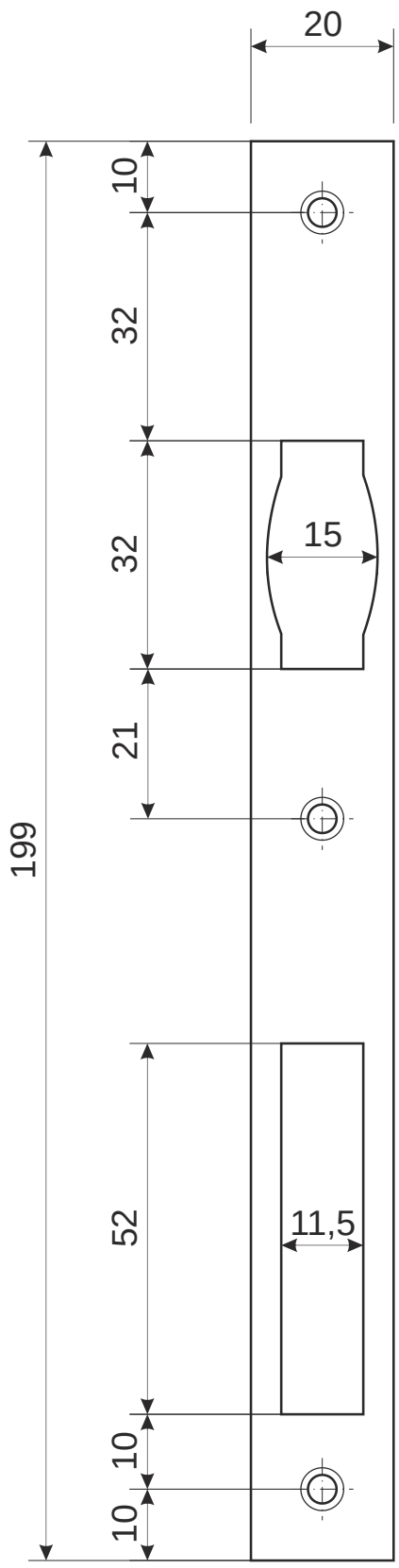

Накладка на цилиндр, 2шт.

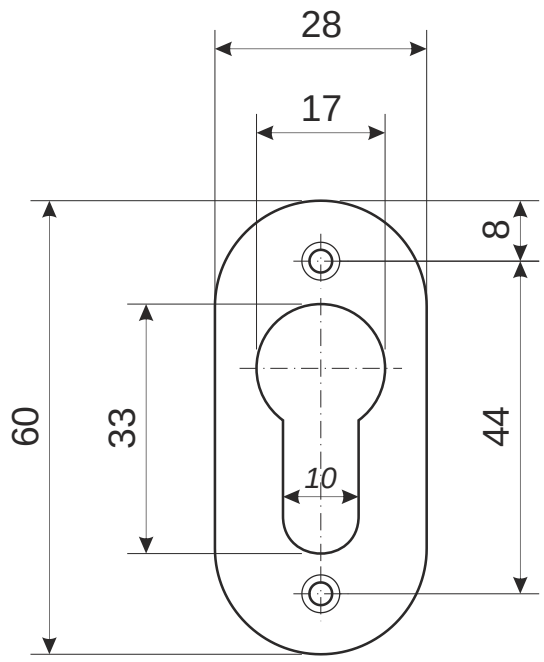

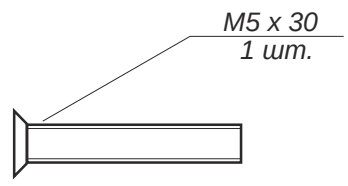

Винт крепления цилиндра

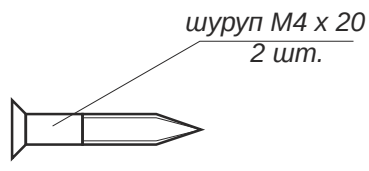

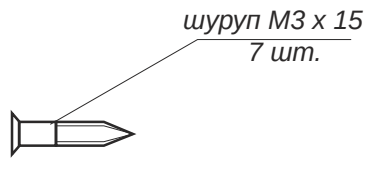

					Врезной замок Apecs 29 R		
						Лист 2	*Листов 2*