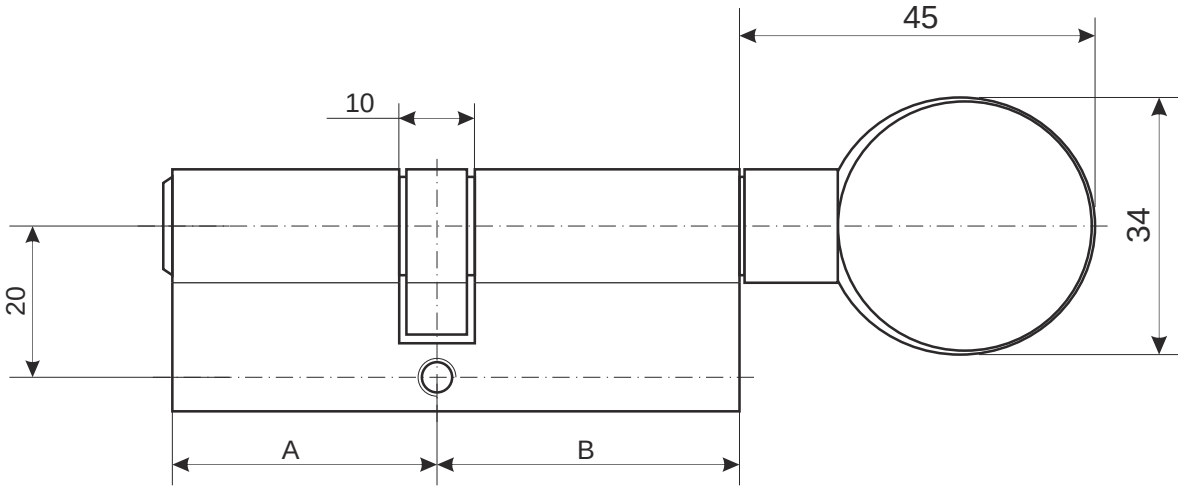

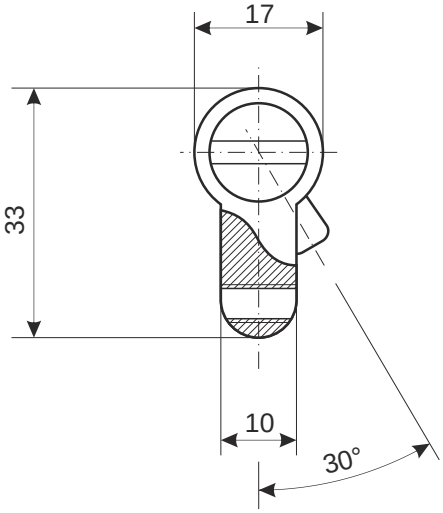

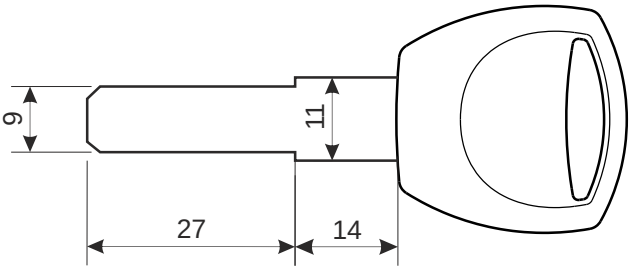

Номенклатура	Размеры (AxB)	Номенклатура	Размеры (AxB)
FM-70-C13	35x35	FM-90(40/50C)-C13	40x50
FM-80(35/45C)-C13	35x45	FM-90-C13	45x45
FM-80-C13	40x40	FM-90(40C/50)-C13	50x40
FM-80(35C/45)-C13	45x35	FM-90(35C/55)-C13	55x35
		FM-100-C13	50x50

Цилиндровый механизм
Avers FM-C

Лист 1 *Листов 1*