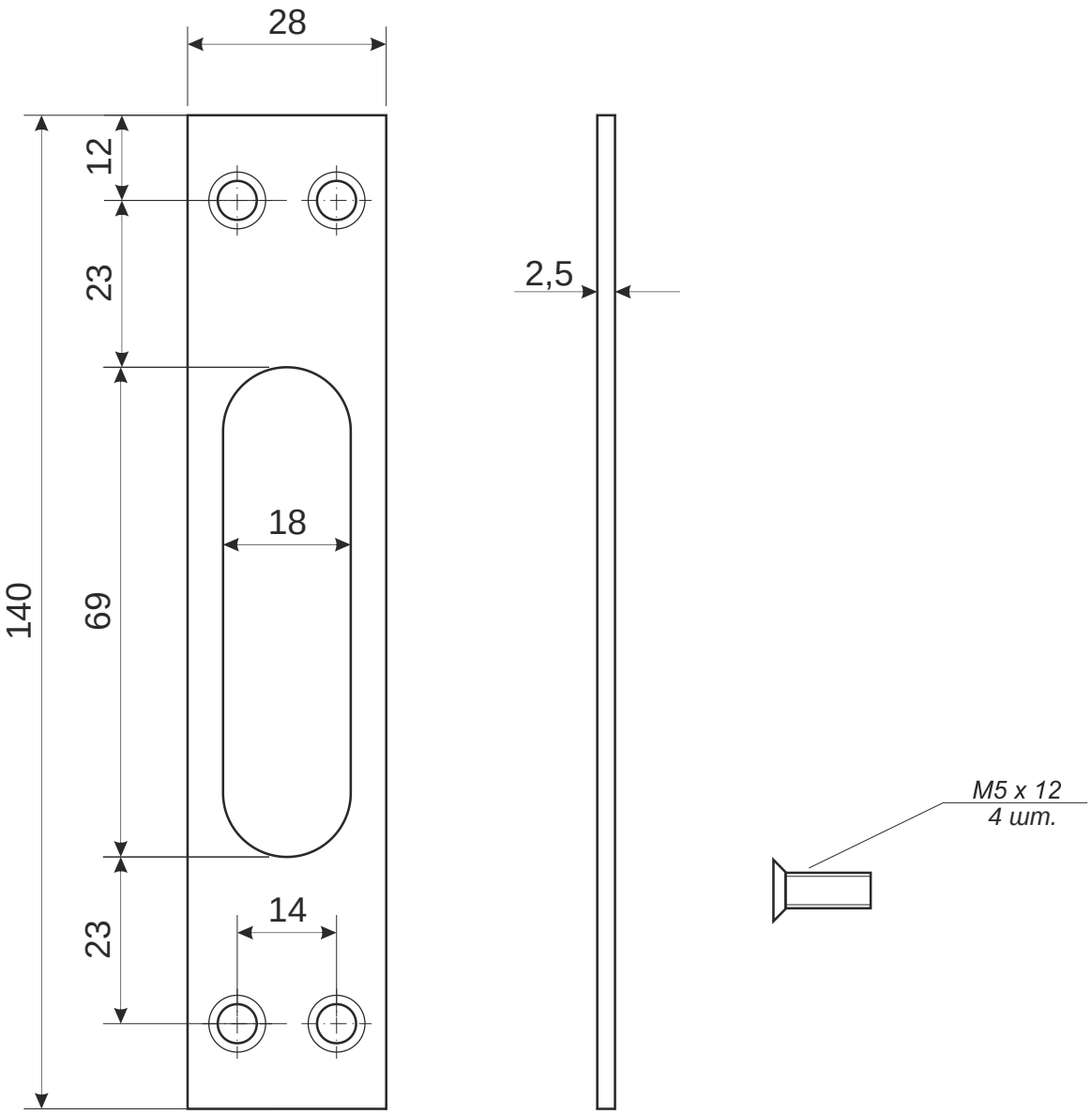

					Ответная планка Apecs BP-5700		
						Лист 1	*Листов 1*