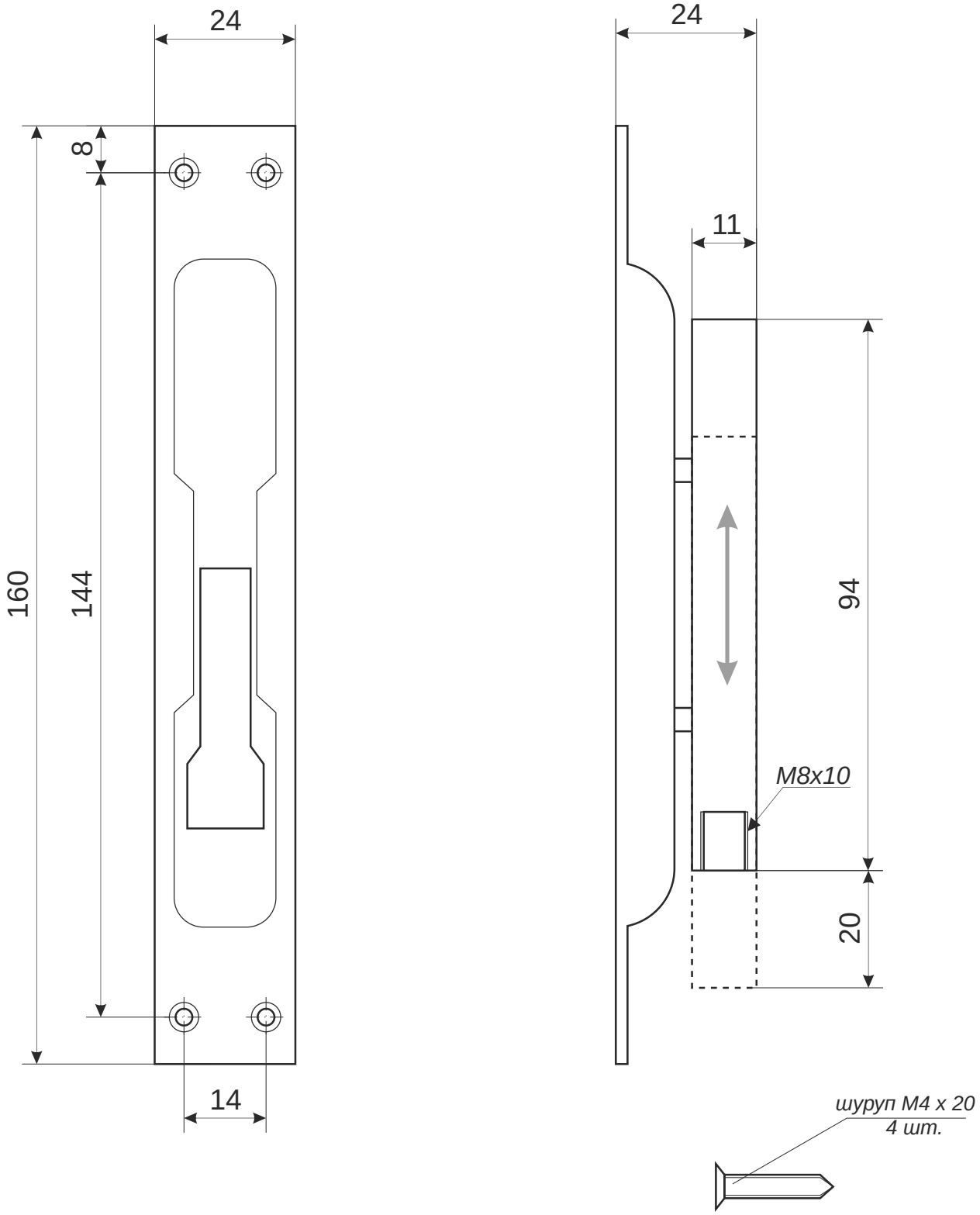

					Шпингалет торцевой		
					Apecs FB-04-160-ZN	*Лист 1*	*Листов 1*