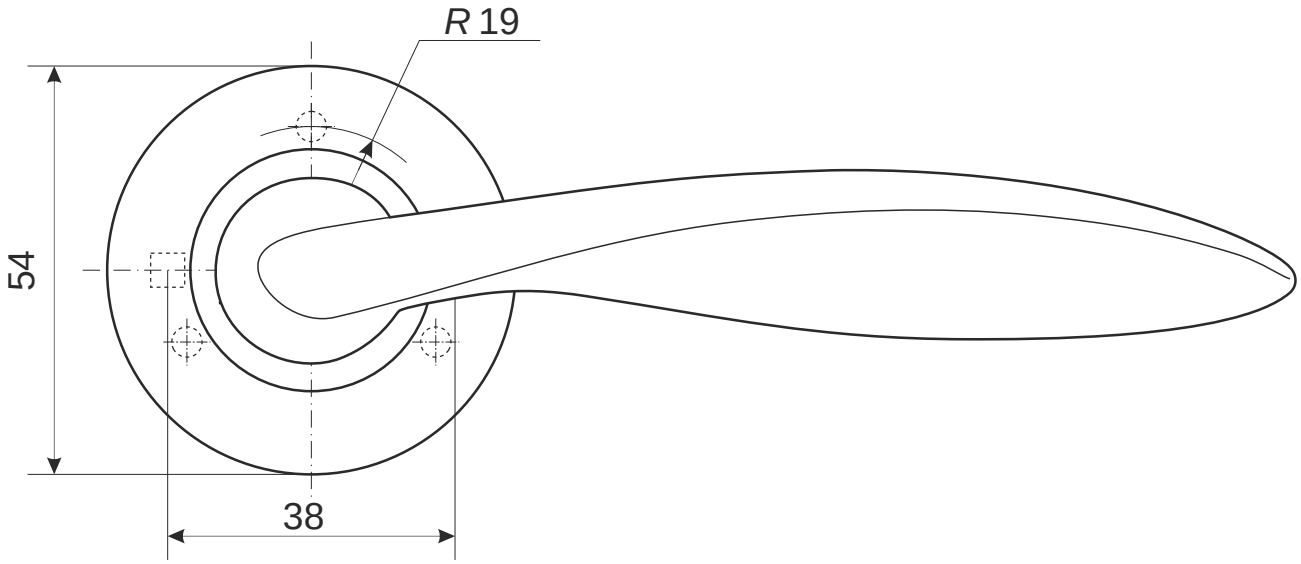

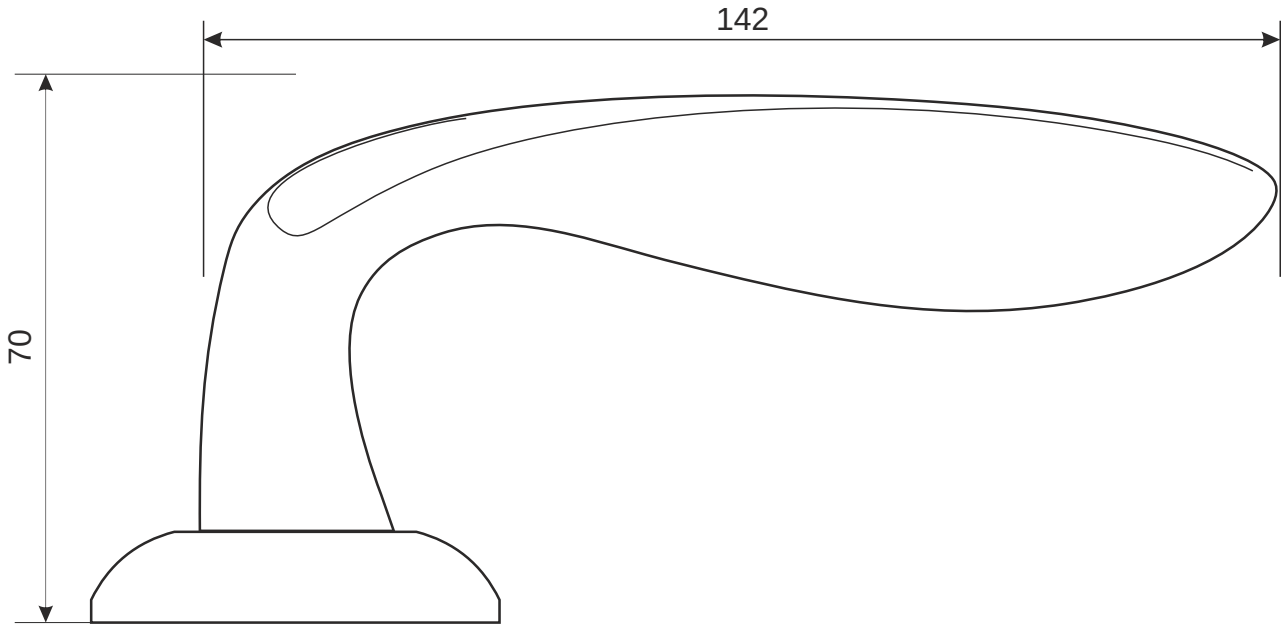

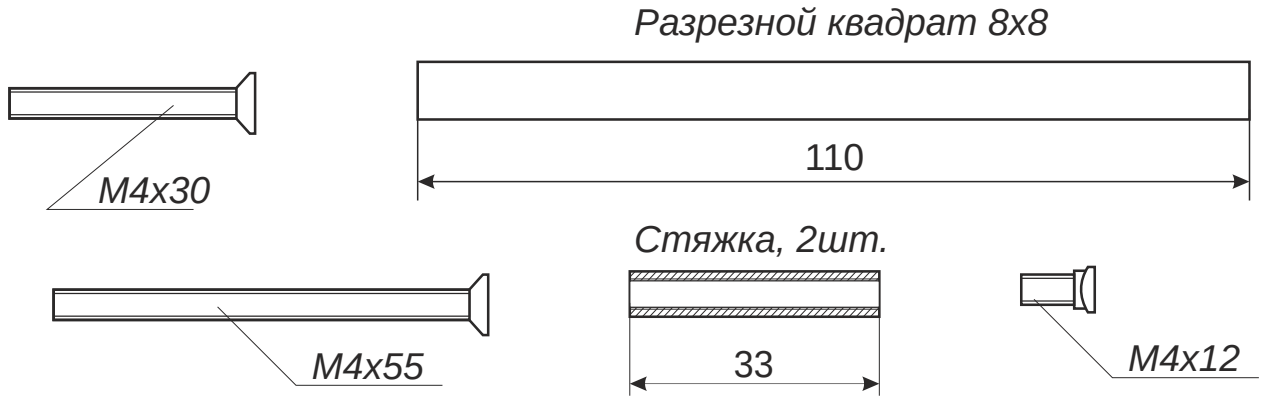

				Ручки раздельные Apecs Premier 0579		
					Лист 1	Листов 1