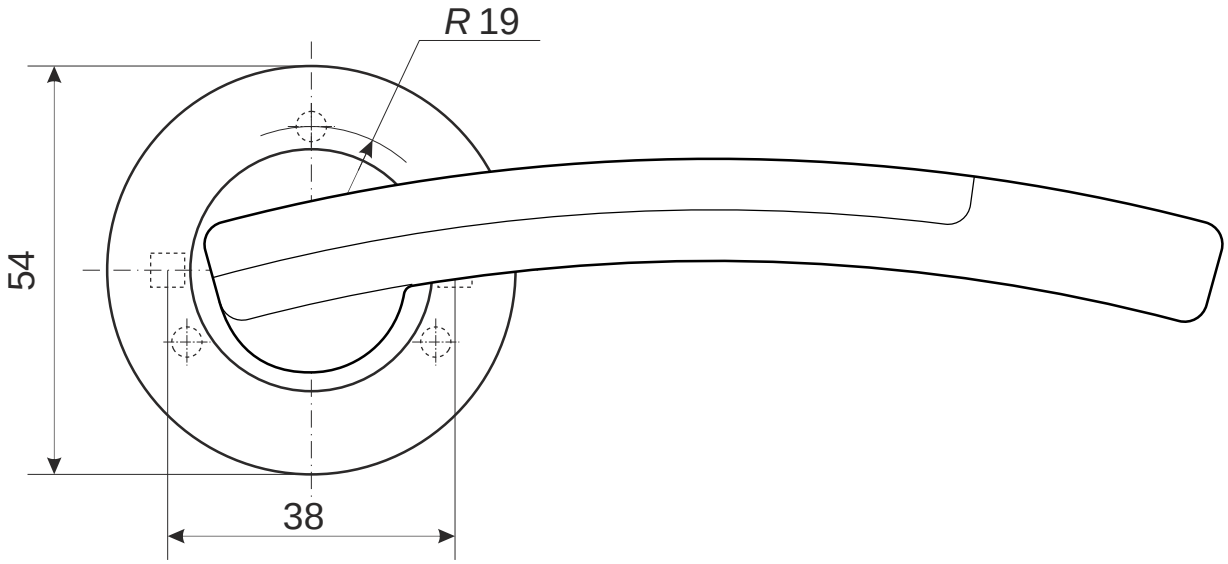


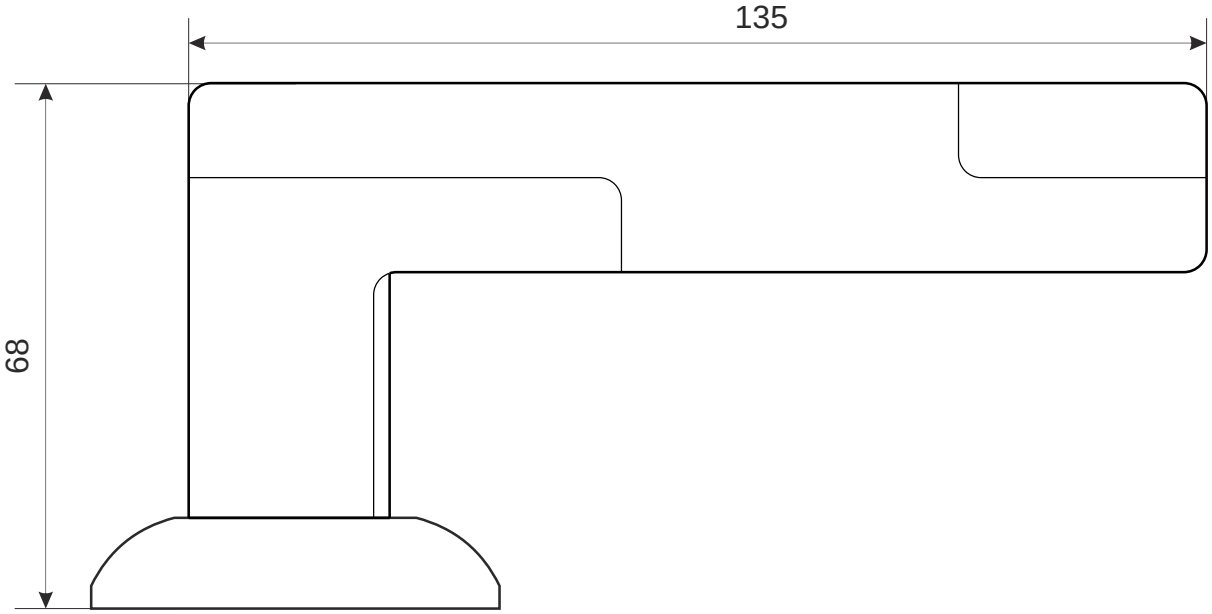


Разрезной квадрат 8х8

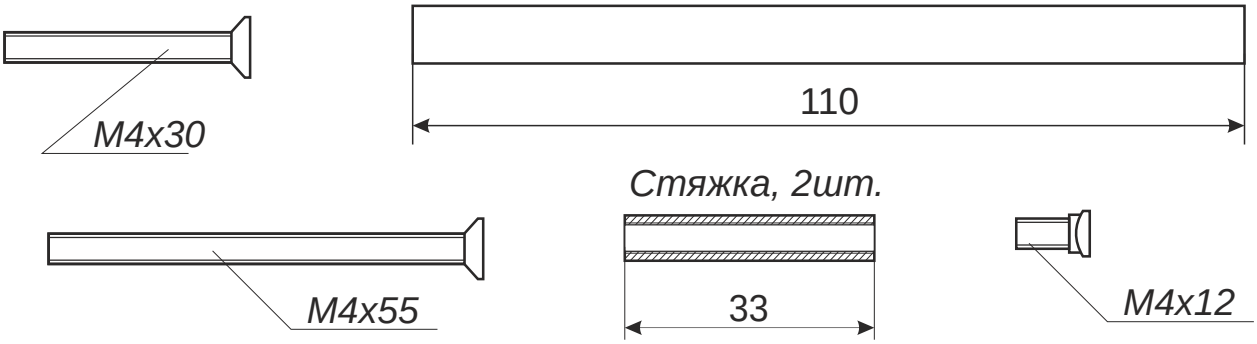


| | | | | | | |
|---|---|---|---|---|---|---|
| | | | | | | |
| | | | | Ручки раздельные Apecs Premier 0596 | | |
| | | | | | Лист 1 | Листов 1 |