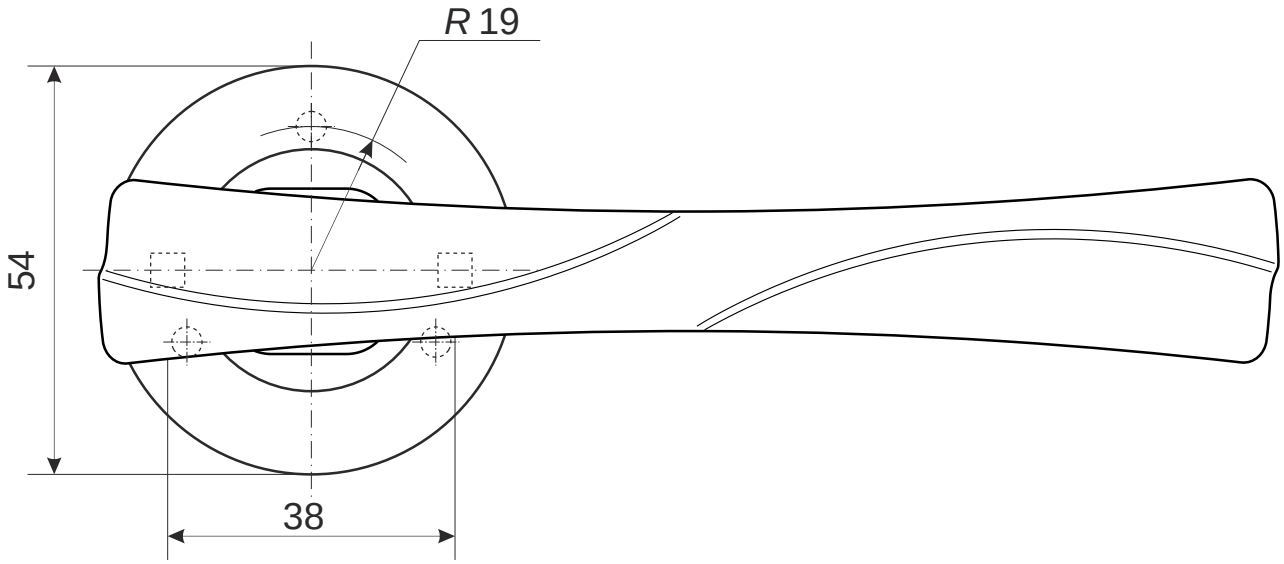

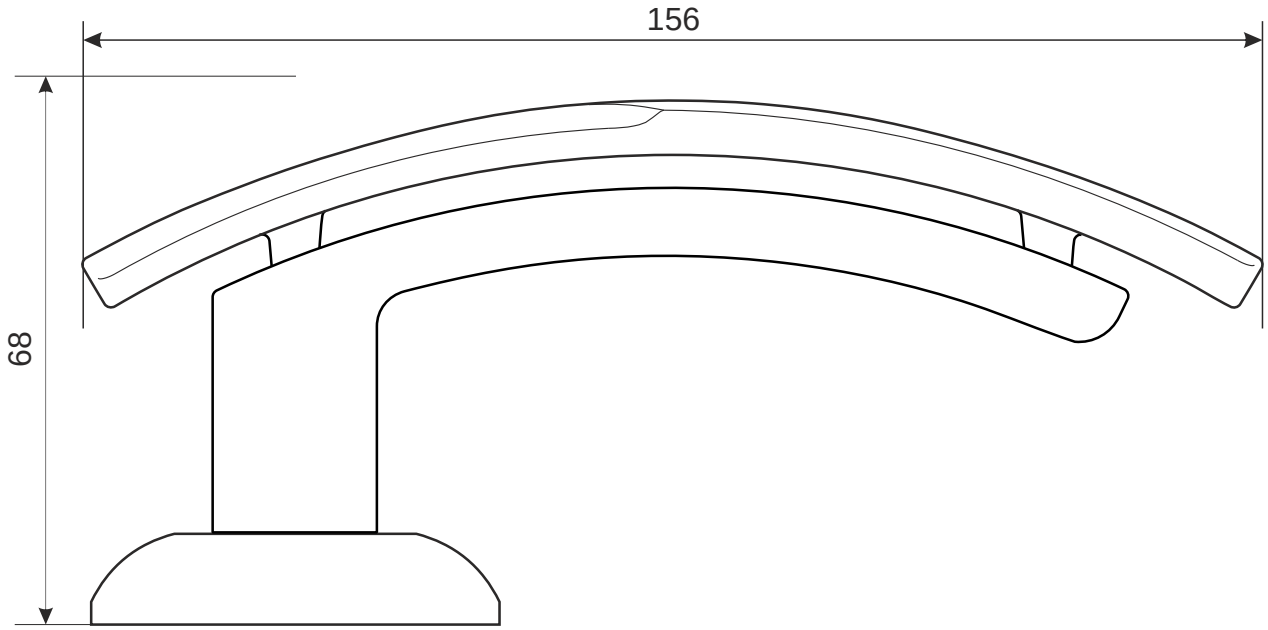

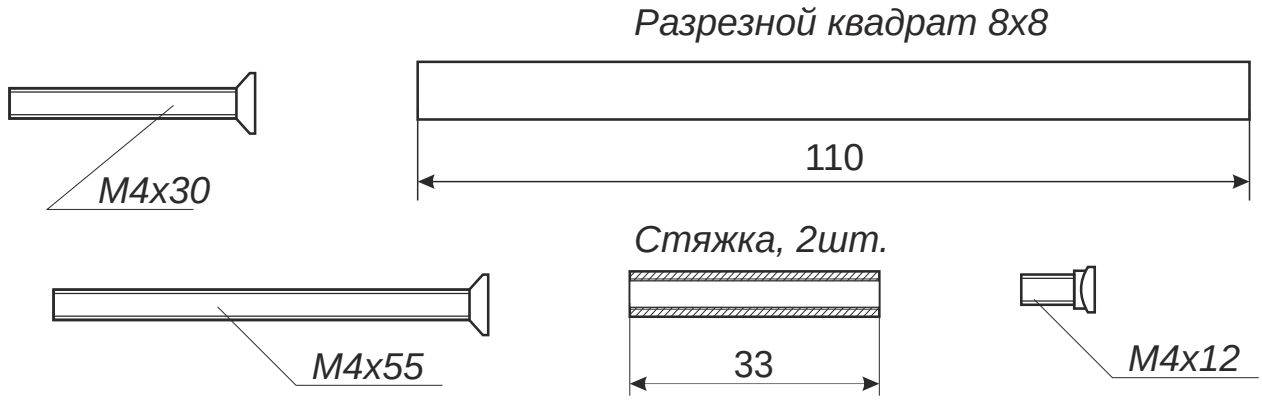

				Ручки раздельные Apecs Premier 0597		
					Лист 1	Листов 1