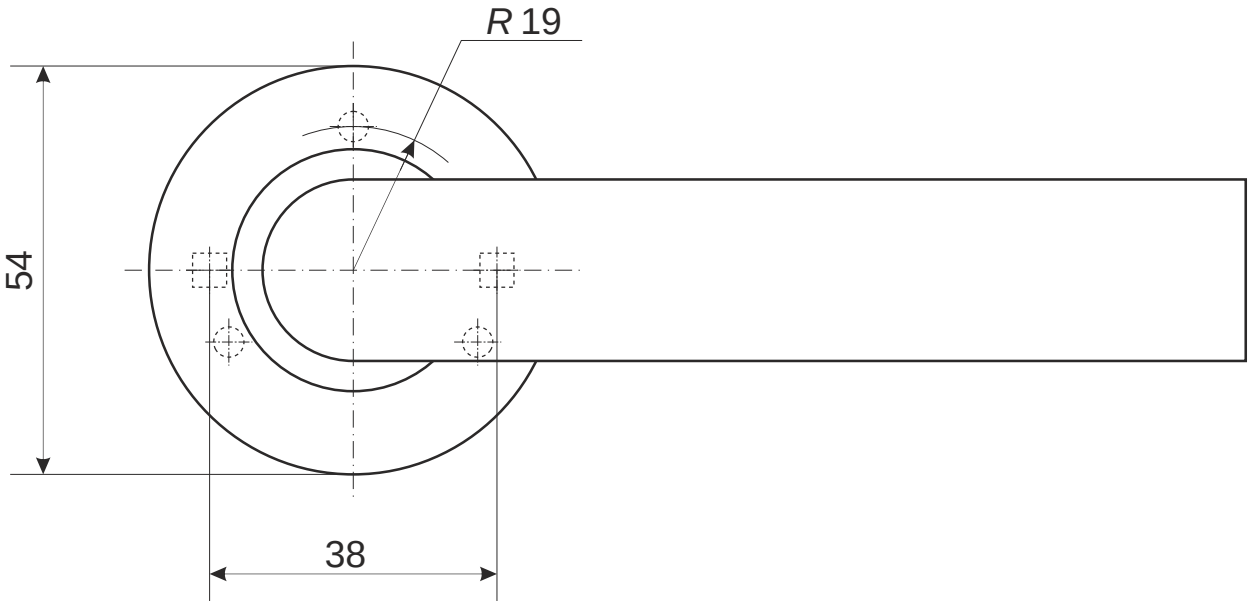

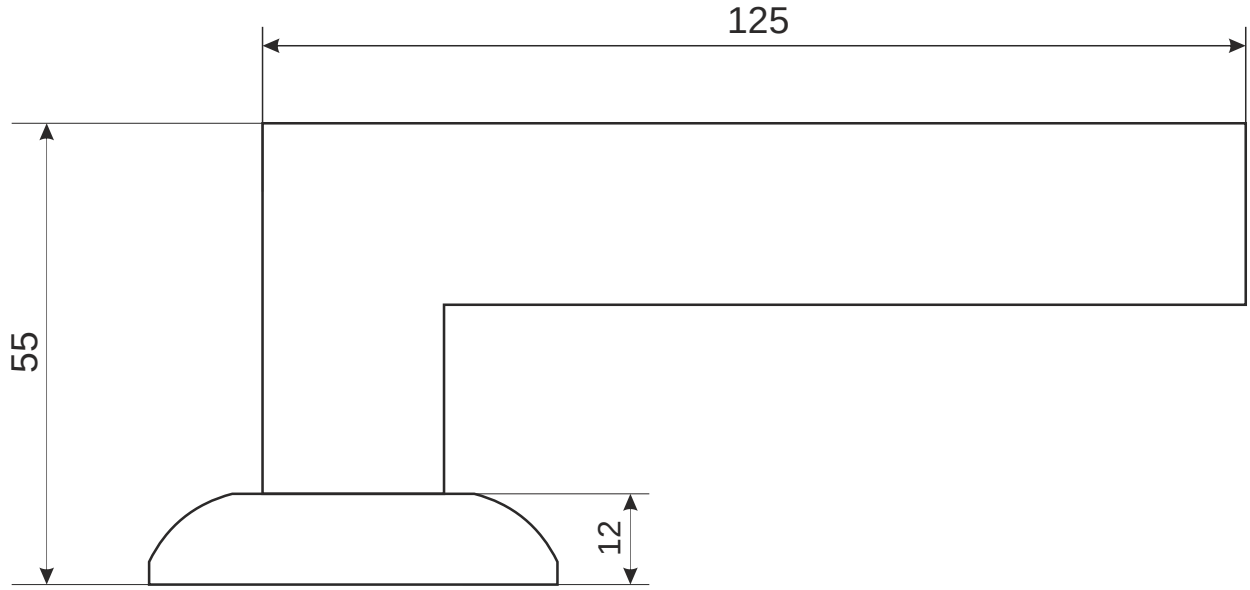

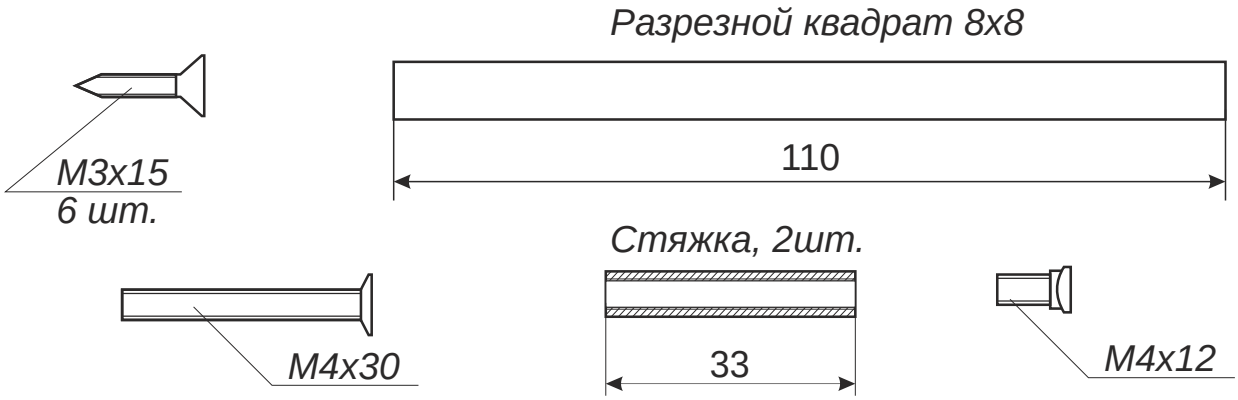

				Ручки раздельные Avers 0823		
					Лист 1	Листов 1