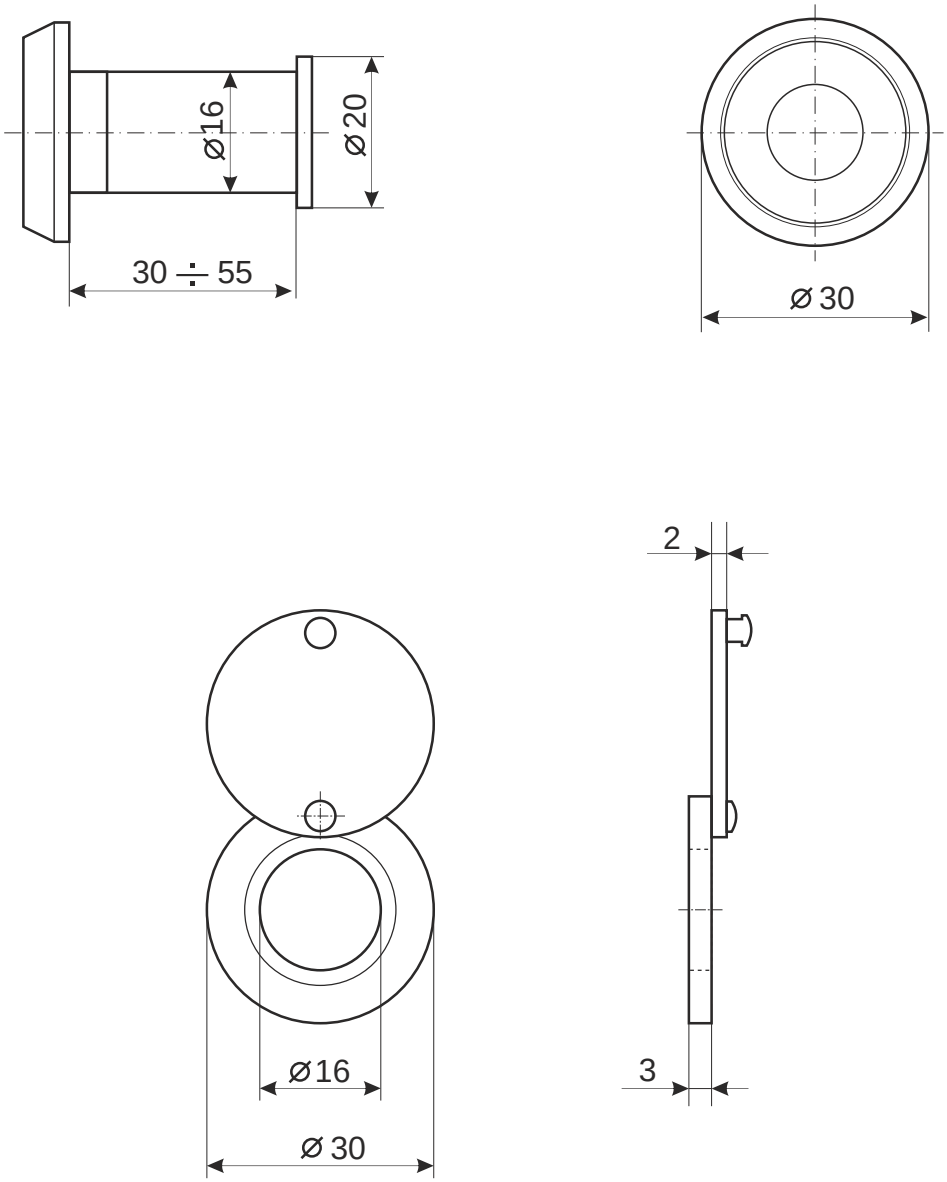

					Глазок дверной 5116/30-55		
						Лист 1	*Листов 1*