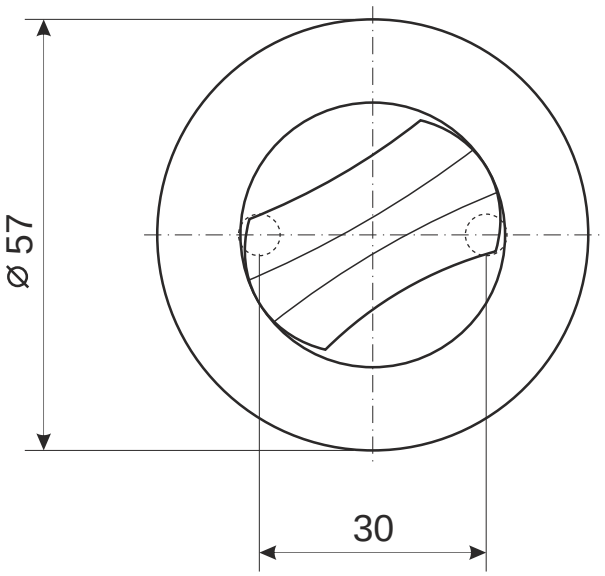

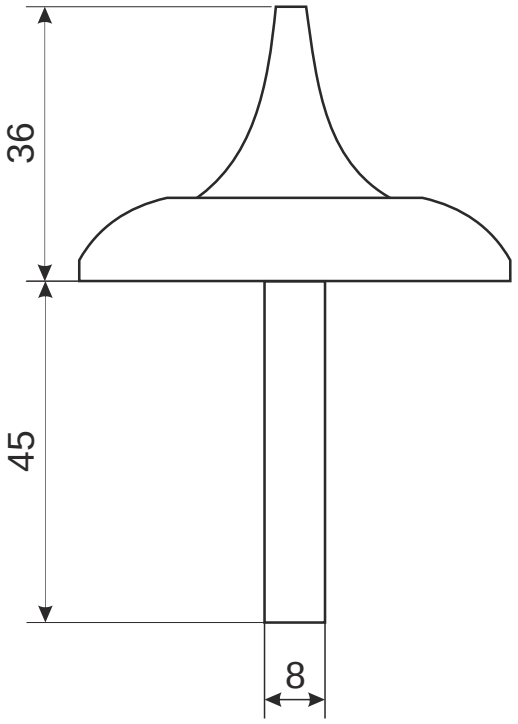

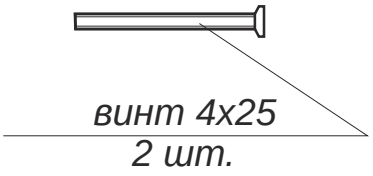

					Поворотник Apecs TT-0705-8/45		
						Лист 1	*Листов 1*