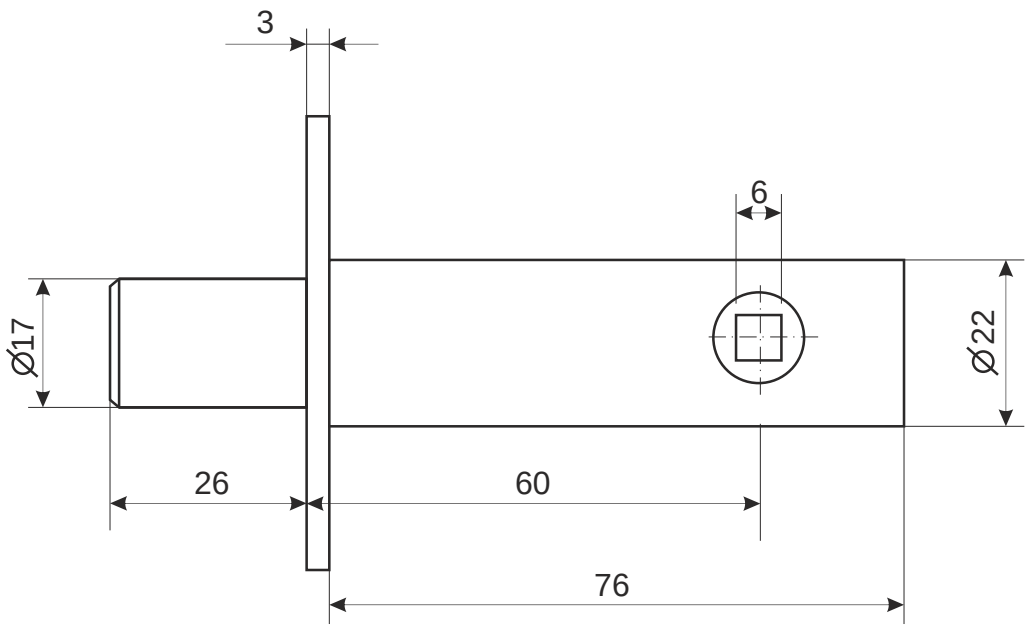

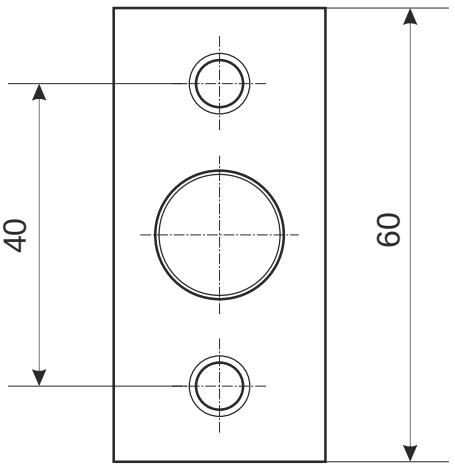

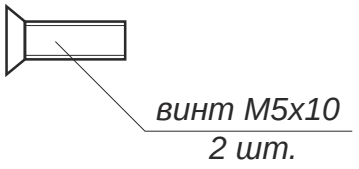

					Задвижка врезная Apecs L-0260-6		
						Лист 1	*Листов 1*