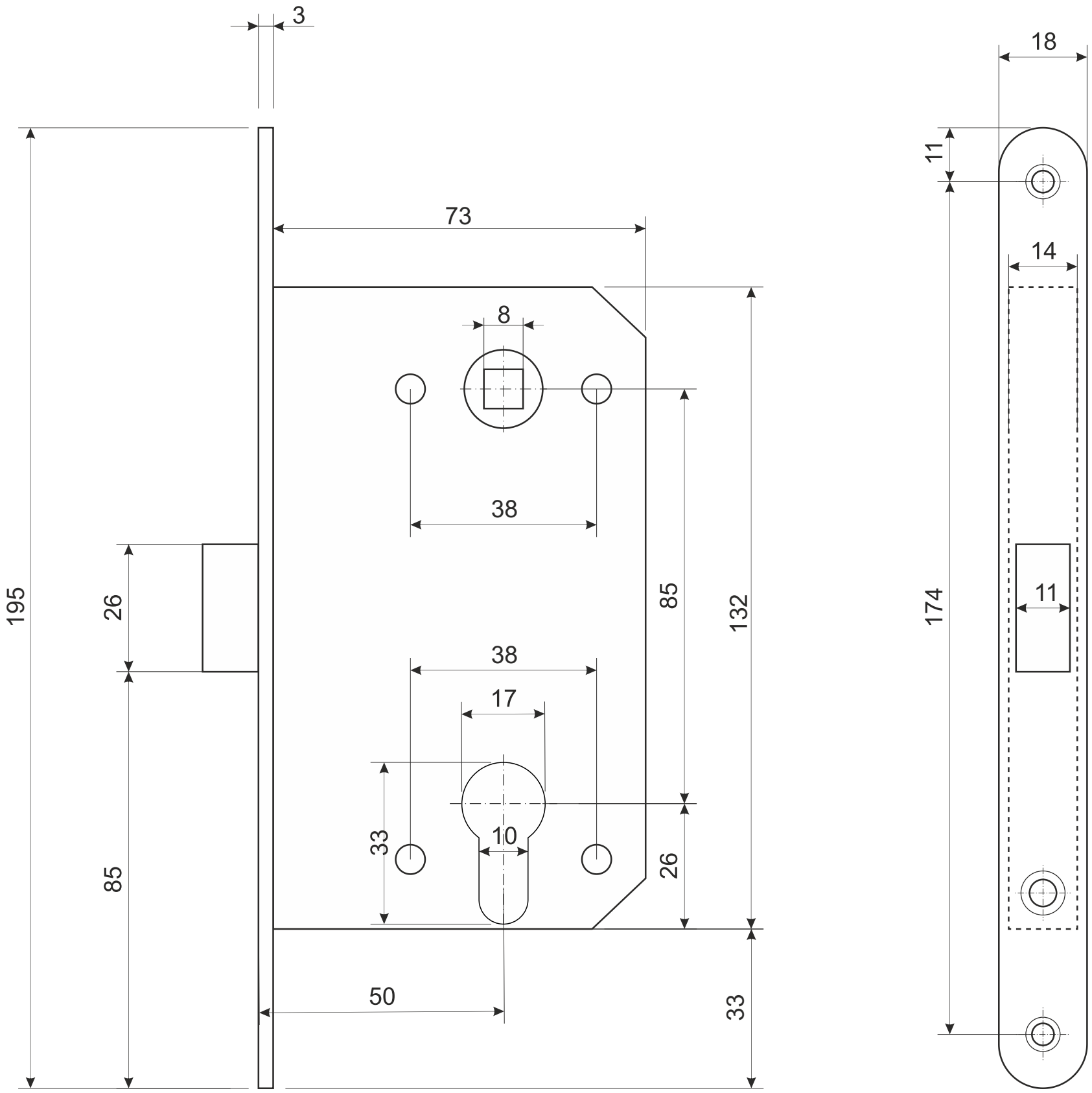

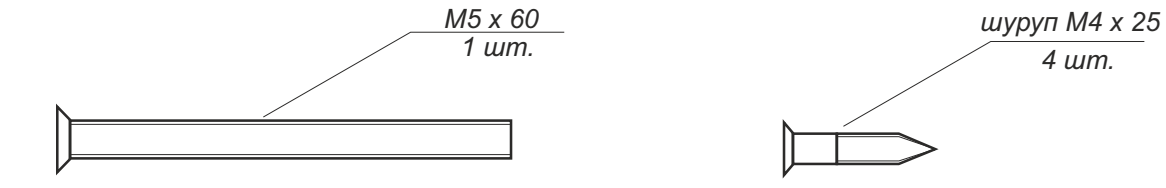

Винт крепления цилиндра

					Замок врезной Apecs 5300-MC		
						Лист 1	*Листов 2*

Ответная планка

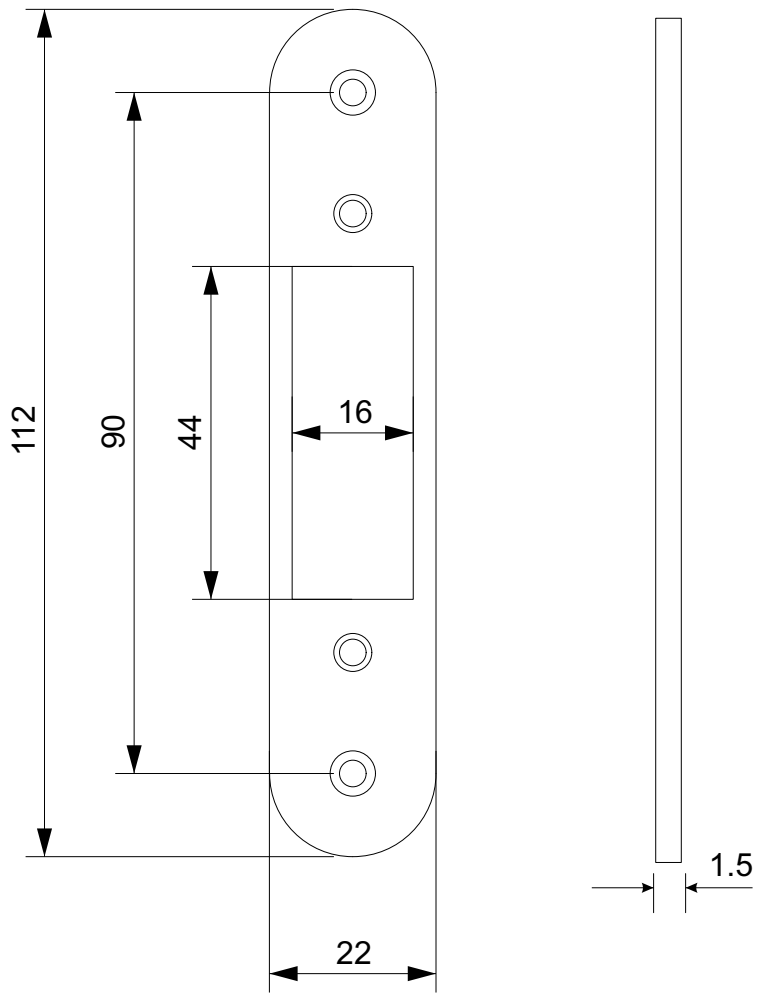

Пластиковая вставка под ответную планку

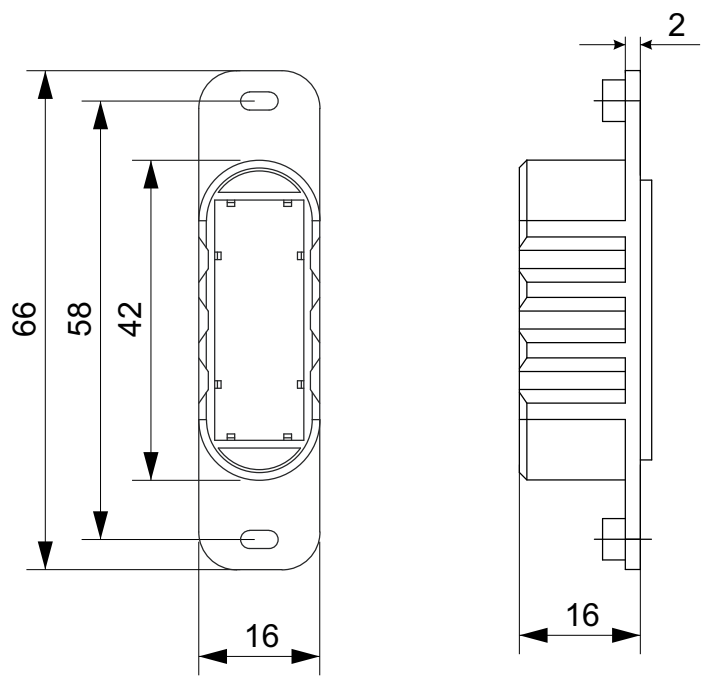

					Замок врезной Apecs 5300-MC		
						Лист 2	*Листов 2*