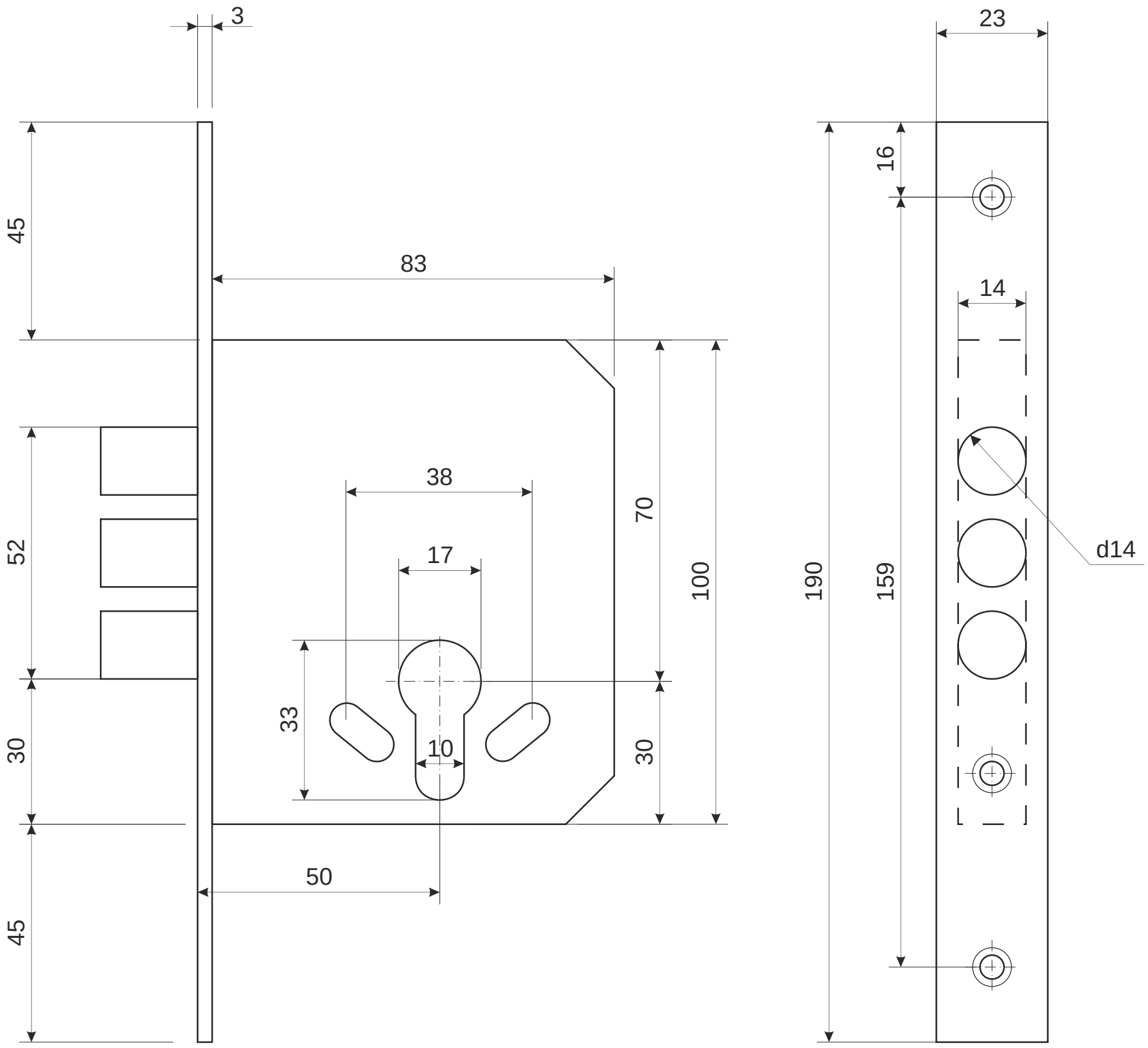

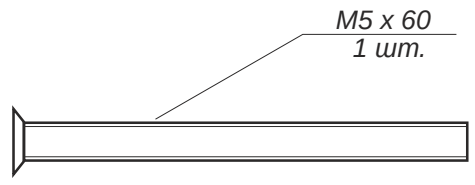

Винт крепления цилиндра

					Врезной замок Apecs 91		
						Лист 1	*Листов 2*

Ответная планка

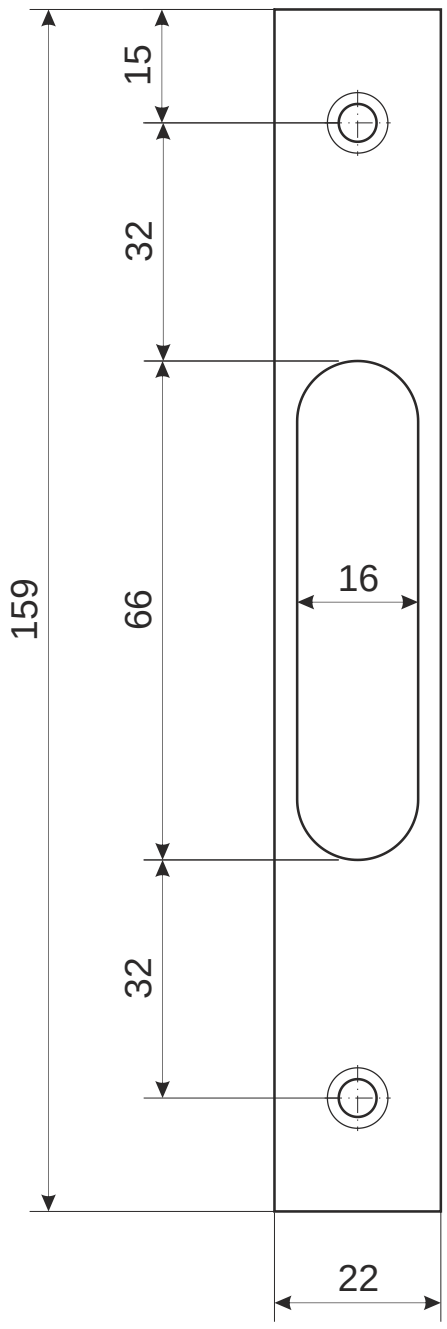

Накладка на цилиндр, 2шт.

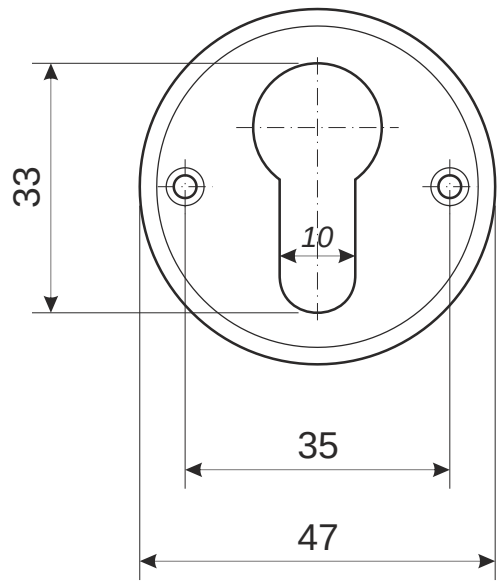

шуруп М3 х 16
4 шт.

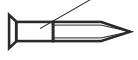

шуруп М4 х 20
4 шт.

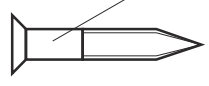

					Врезной замок Apecs 29 R		
						Лист 2	*Листов 2*