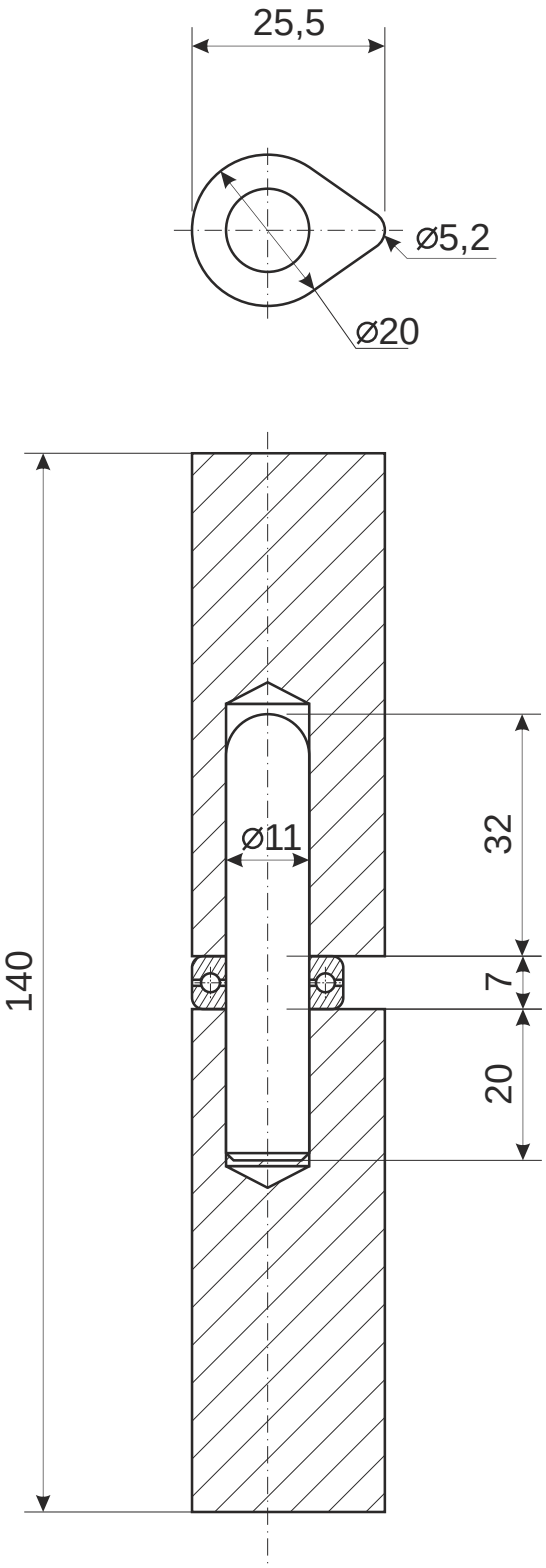

Петля для металлических дверей Apecs 140x20-B

Лист 1	*Листов 1*