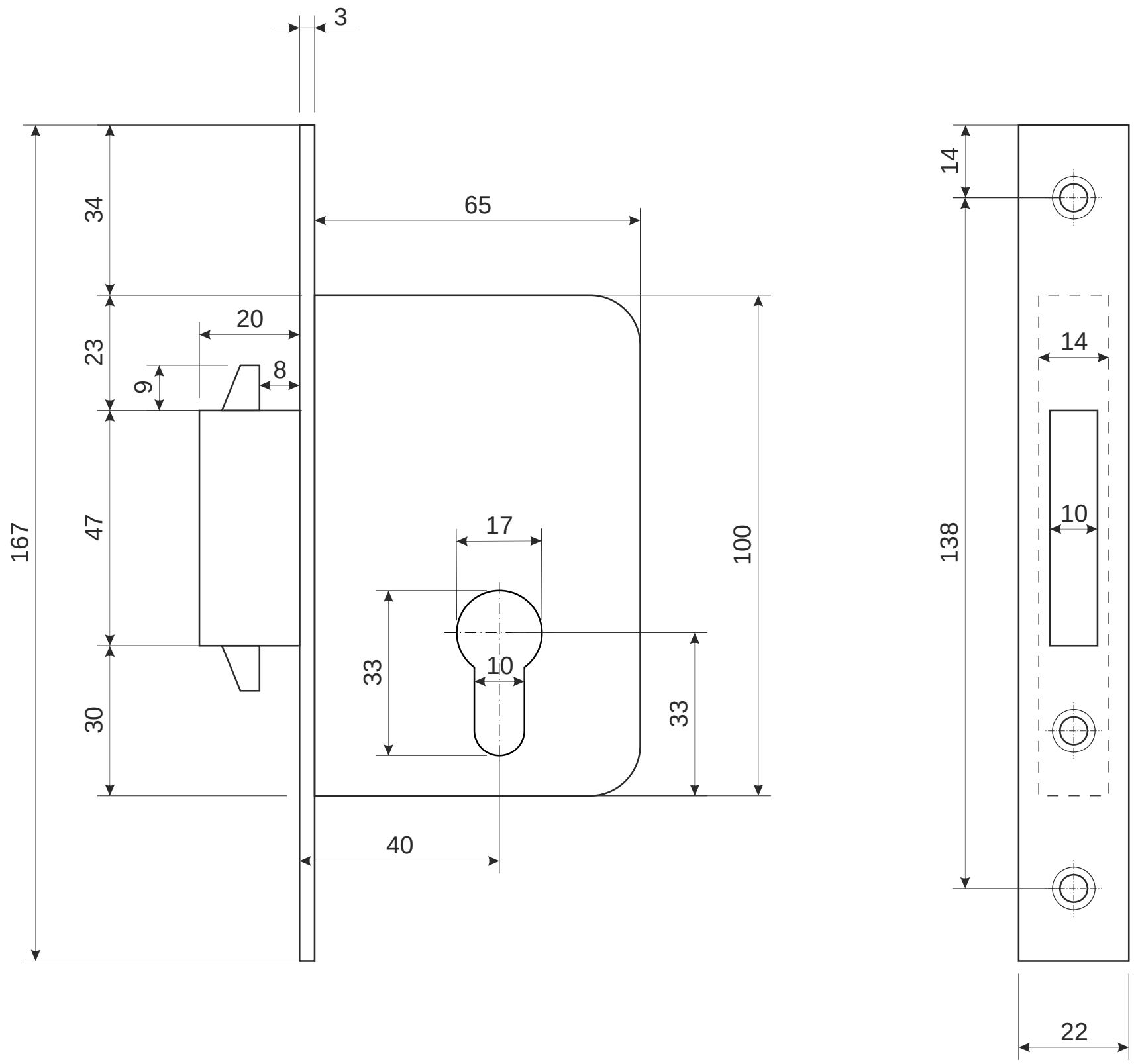

					Замок врезной Apecs 94		
						Лист 1	*Листов 2*

Ответная планка

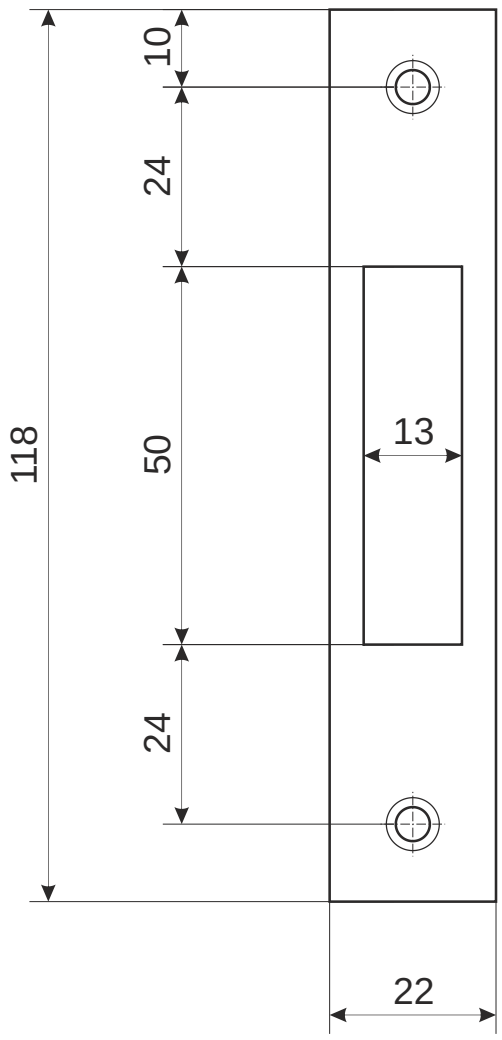

Накладка на цилиндр, 2шт.

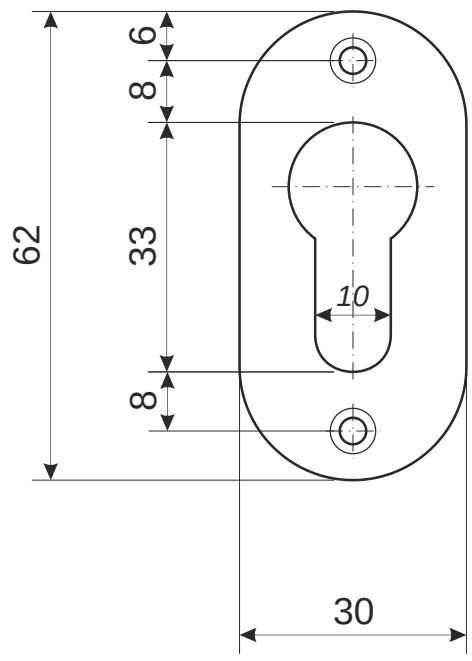

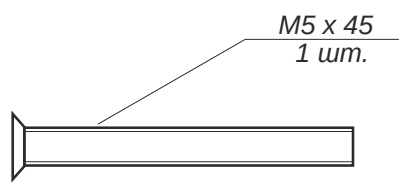

Винт крепления цилиндра

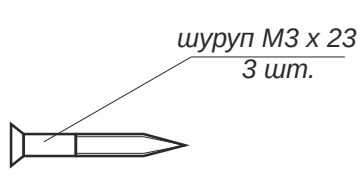

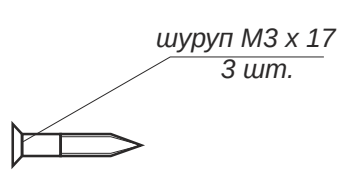

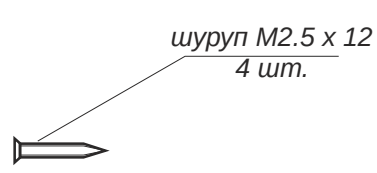

					Замок врезной Apecs 94		
						Лист 2	Листов 2