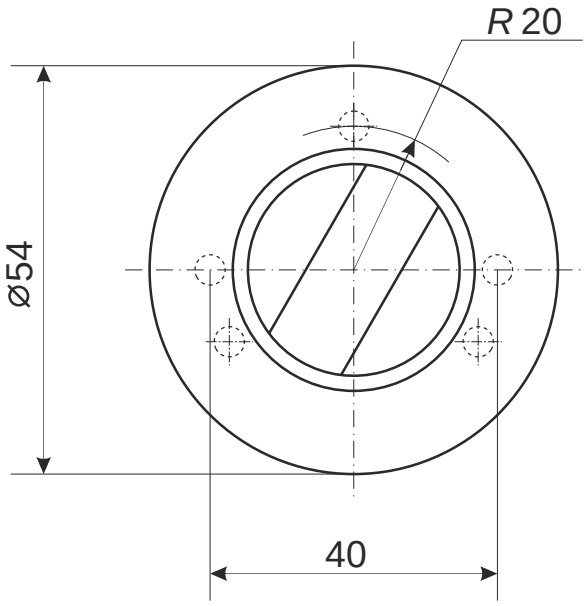

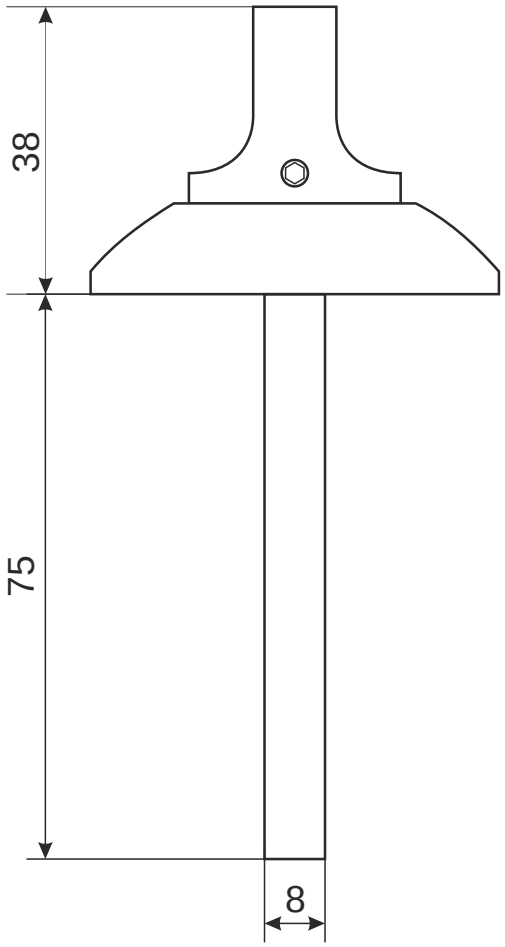

винт 4х25
2 шт.

саморезы 4х15
3шт

					Поворотник Apecs TT-0803-8 (spindle-75)		
						Лист 1	Листов 1