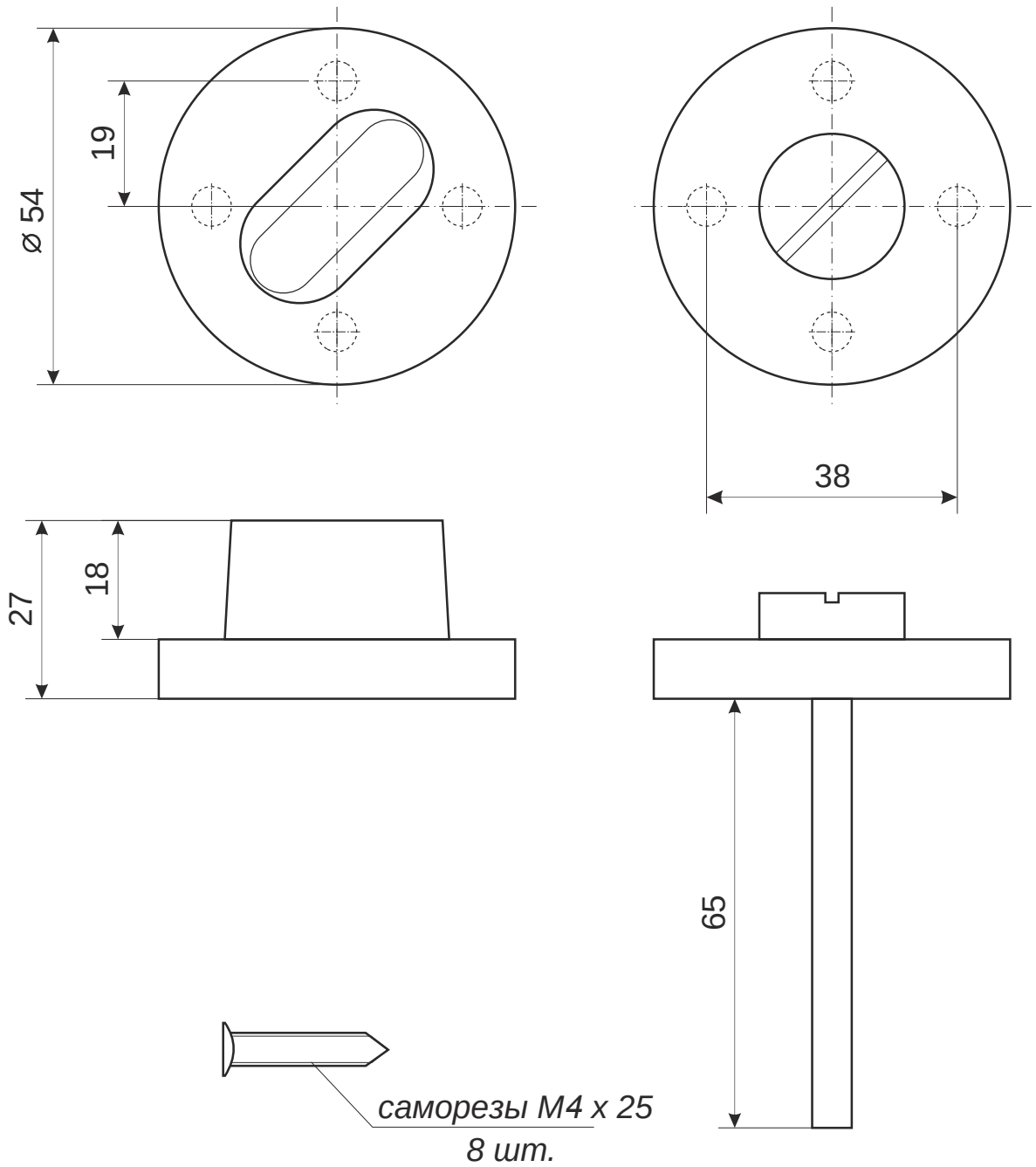

					Фиксатор		
					Apecs WC-0206-INOX	*Лист 1*	*Листов 1*