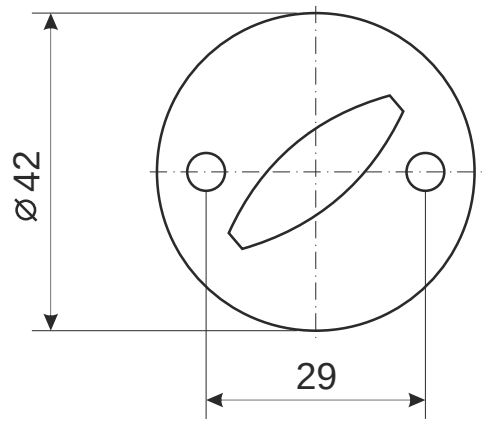

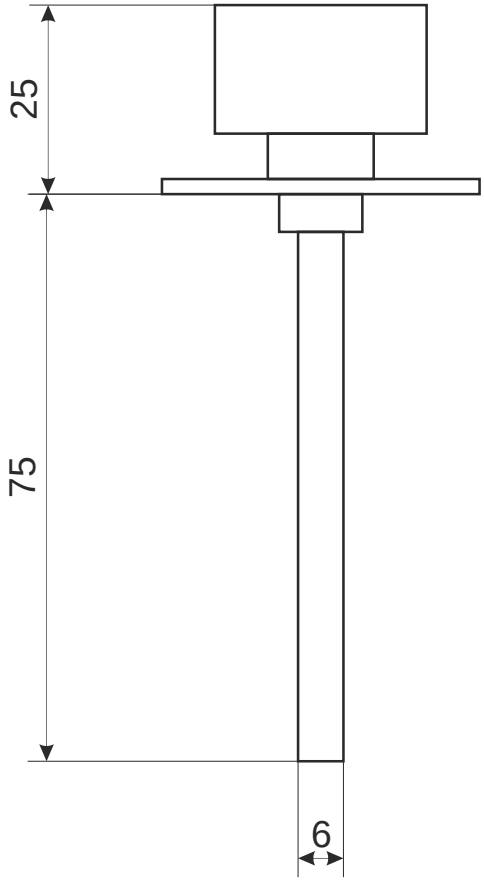

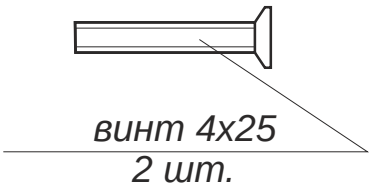

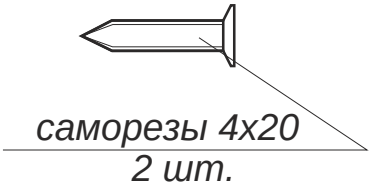

					Фиксатор Apecs TT-0110-6		
						Лист 1	*Листов 1*