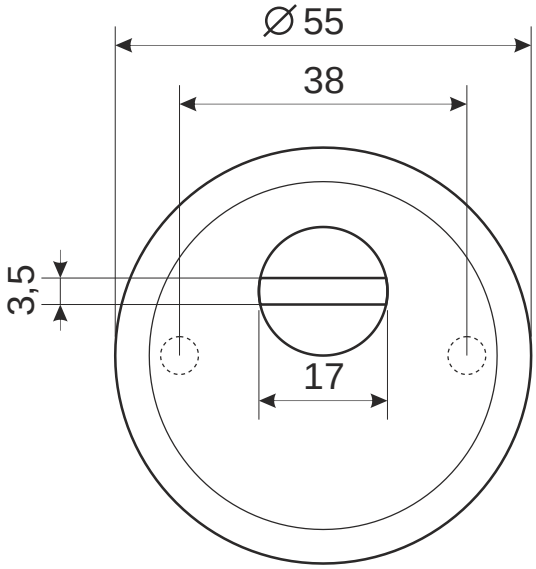

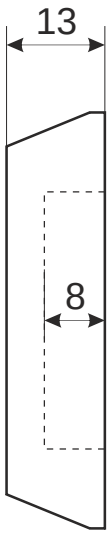

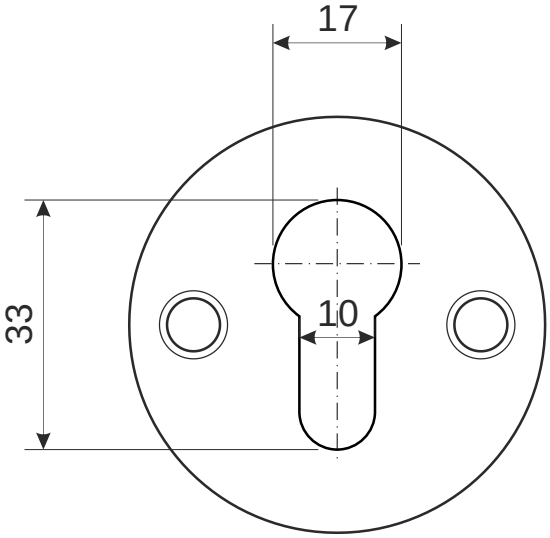

Ответная часть, толщиной 4 мм

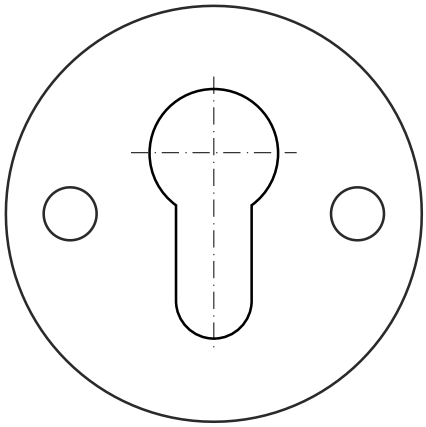

Проставочные кольца, 2шт толщиной 1 мм

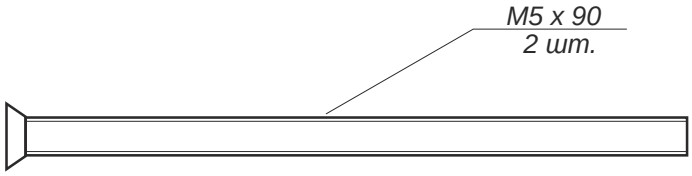

					Защитная накладка Avers DP-80-C		
						Лист 1	*Листов 1*