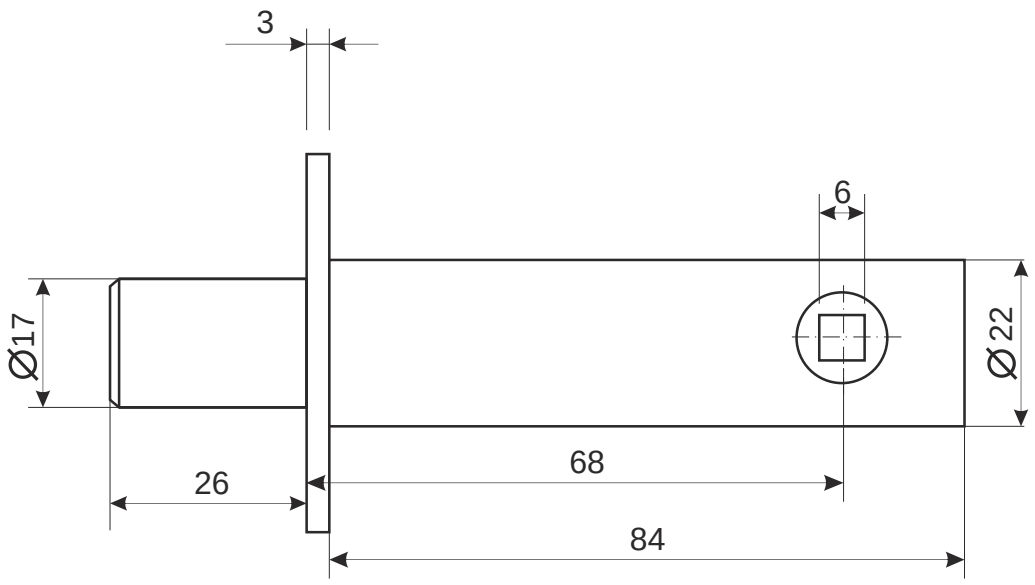

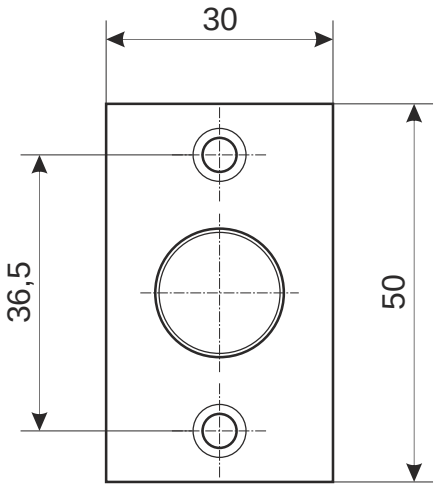

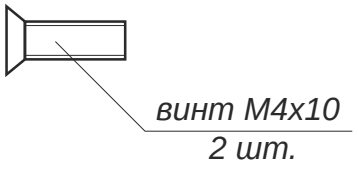

					Задвижка врезная Apecs L-0268		
						Лист 1	*Листов 1*