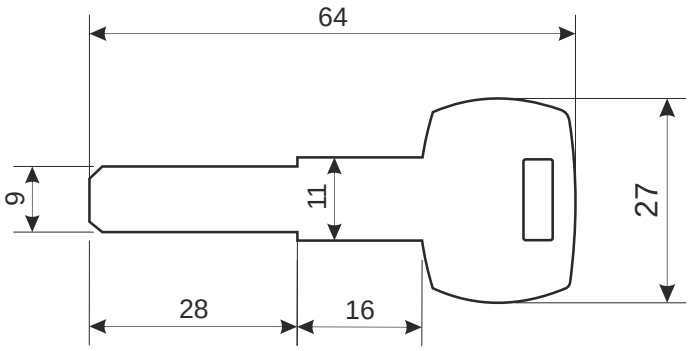

					Заготовка ключа Apecs K-T1		
						Лист 1	*Листов 1*