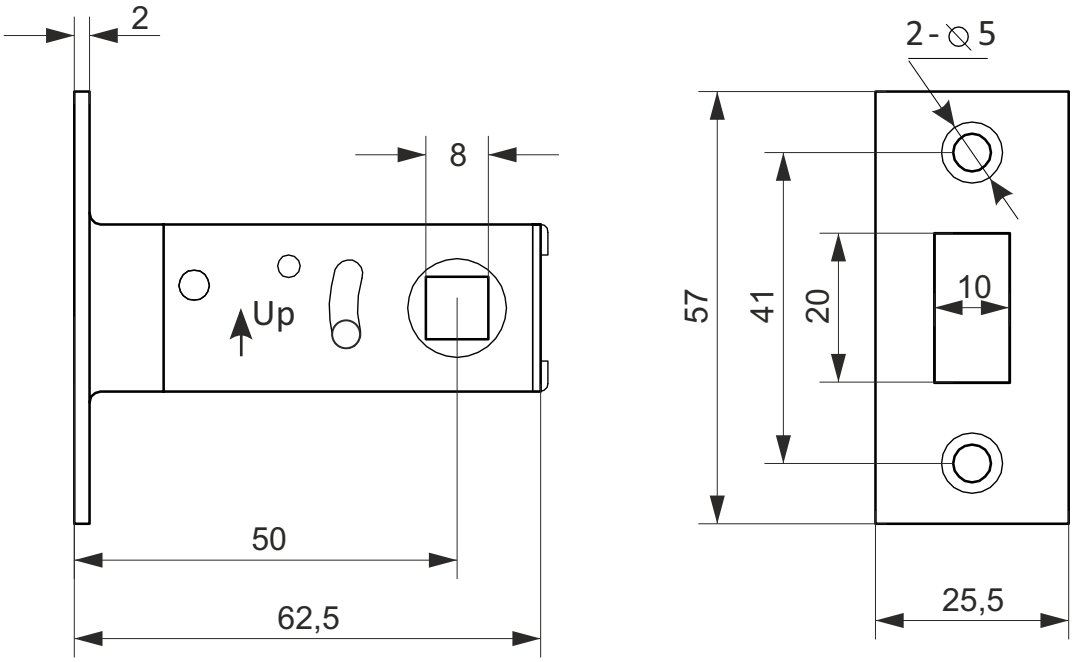

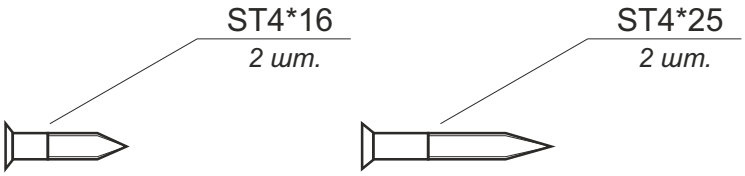

					Защелка магнитная Apecs 5800-M		
						Лист 1	*Листов 2*

Ответная планка

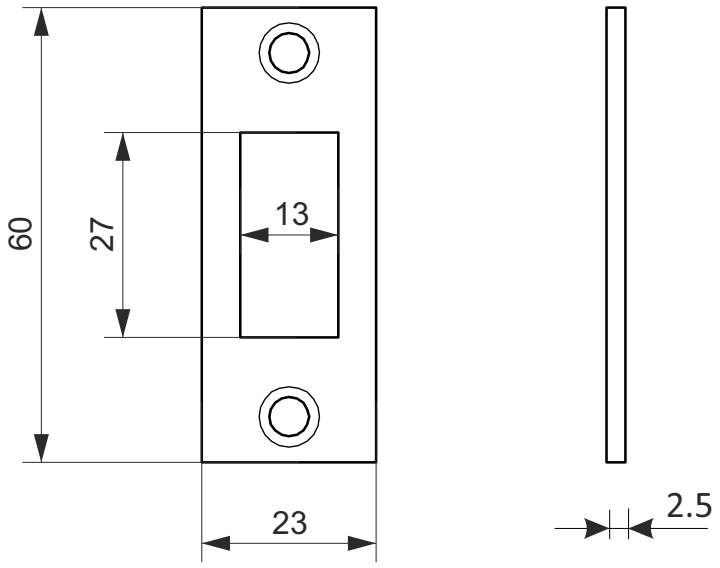

Пластиковая вставка под ответную планку

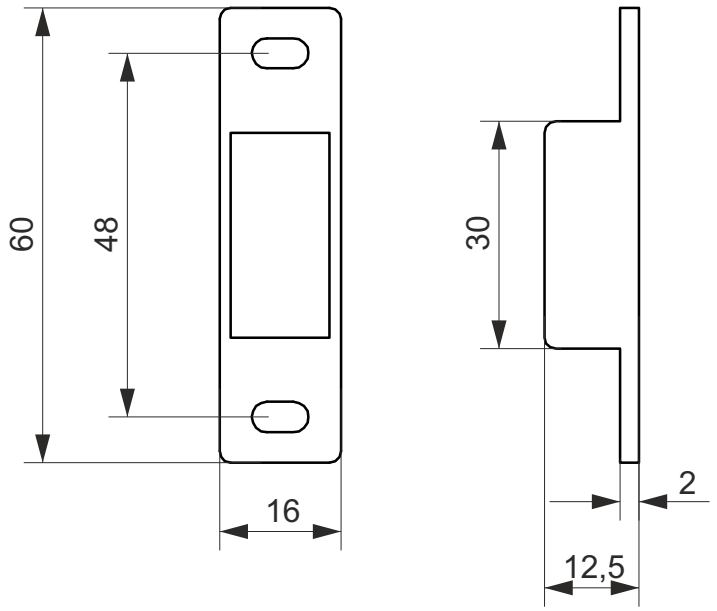

					Защелка магнитная Apecs 5800-M		
						Лист 2	*Листов 2*