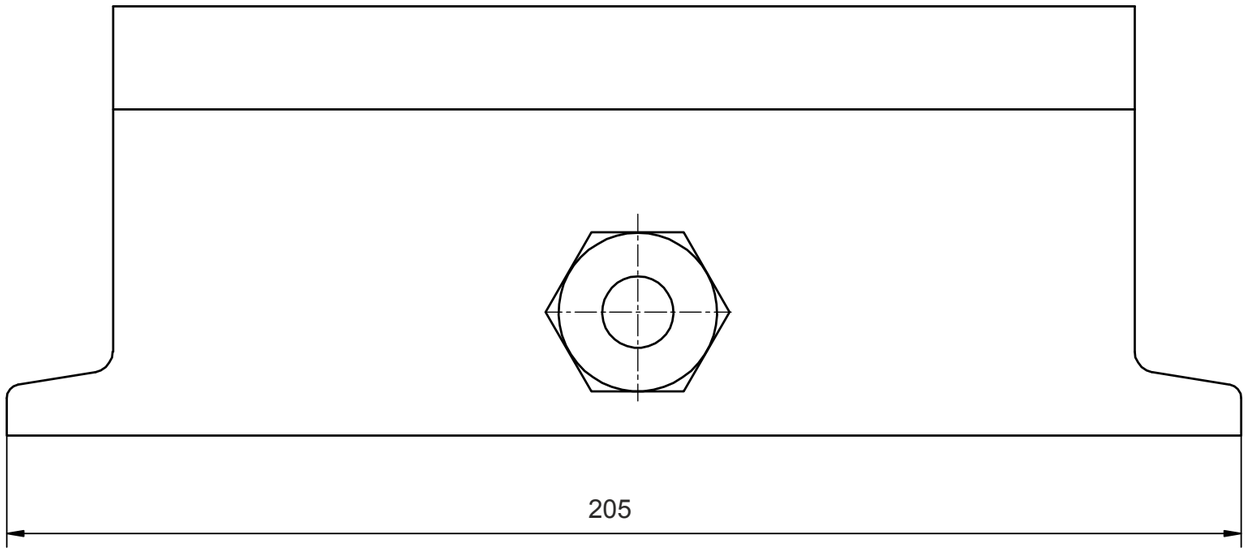

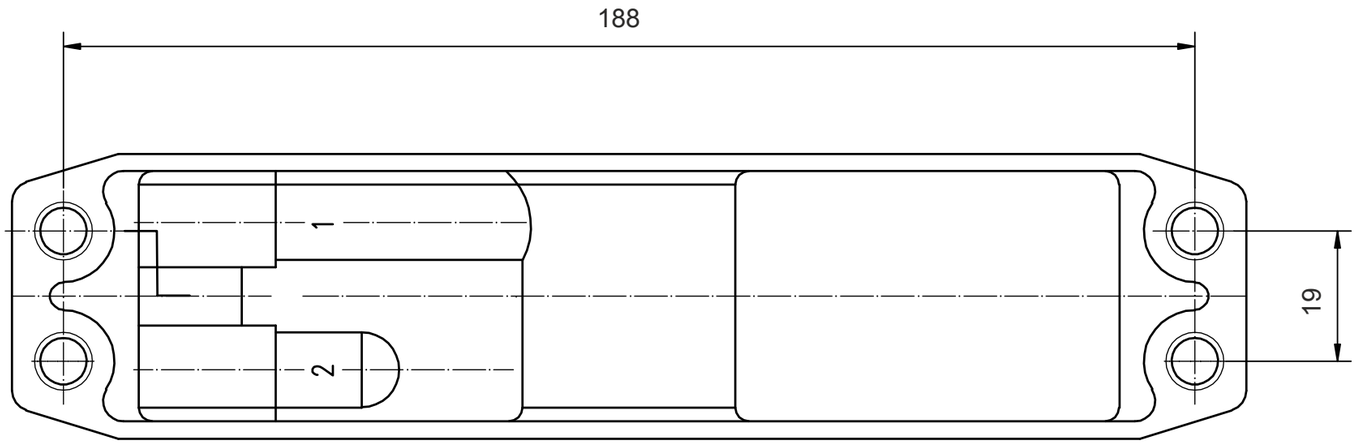

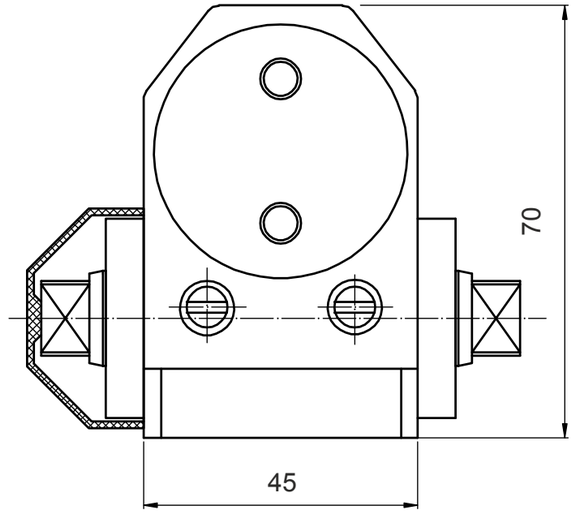

Изм.	Лист	№ докум.	Подп.	Дата	Доводчик дверной Apecs DC-20.4/1050/100-A1	Лит	Масса	Масштаб
Разраб.								
Пров.						Лист 1	Листов 3	
Т.контр.								
Н.контр.								
Утв.								